新政 水銀真空計 單管式差壓計

水銀真空計 U-200

測定範圍
0.2-24(KPa)

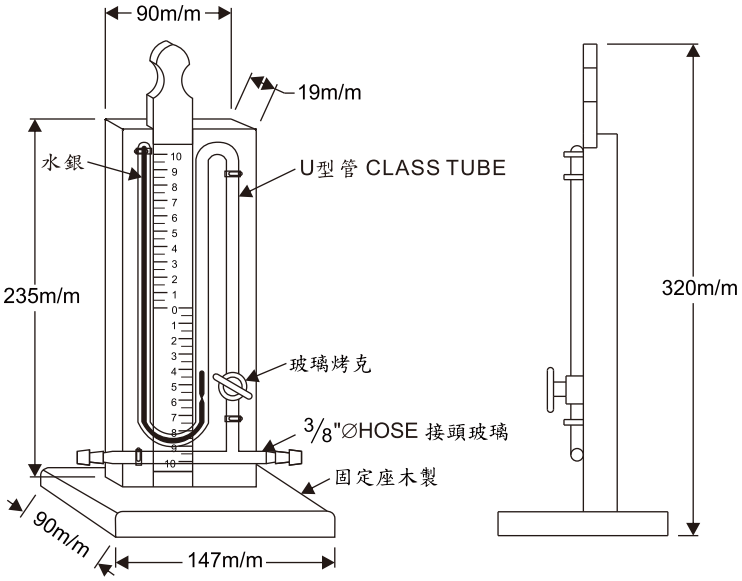

單管式差壓計

MODEL

DPA : 0 - 1000mm H_2O
DPB : 0 - 1500mm H_2O

Material

a . Body : 304 SS
b . Tube : Glass
c . Cover : Acrylic

操作說明:

1.調整水平。
2.全開關斷閥。
3.打開液體填充閥加入(蒸餾水或水銀)至刻度尺零點
超過時於洩放閥排出至零點。
4.關閉填充閥。

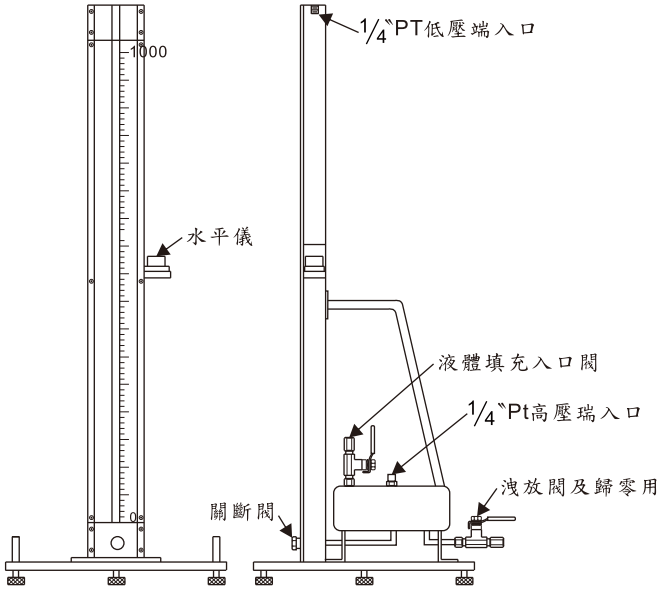

新政儀器有限公司
TEL:(02)26940177 (02)26949824 FAX:(02)26946663
www.hsinjeng.com.tw E-mail : hsin.jeng@msa.hinet.net